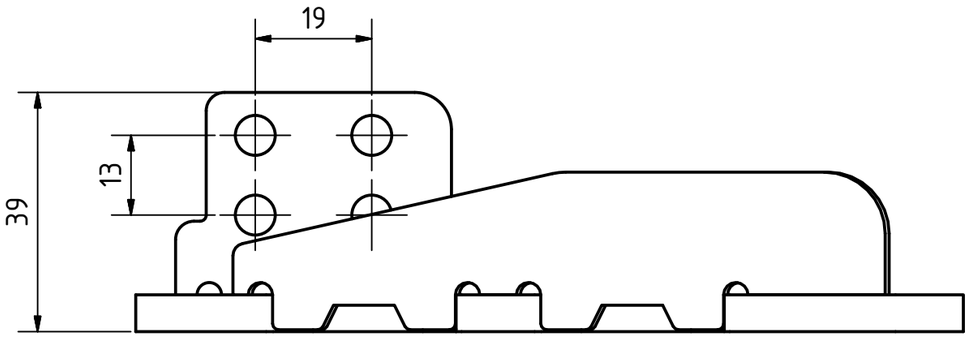

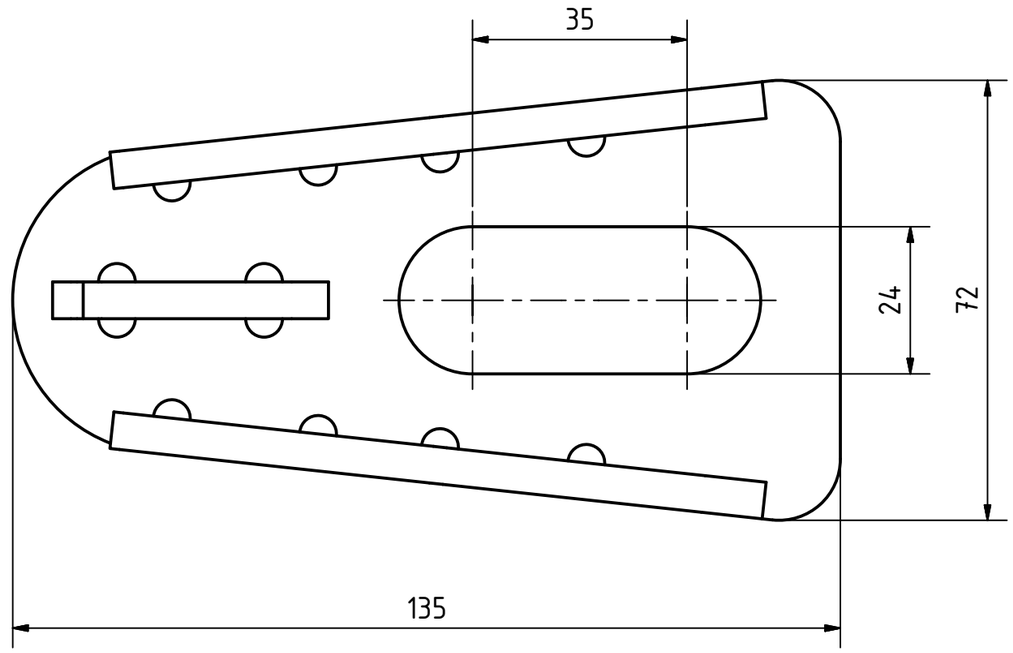

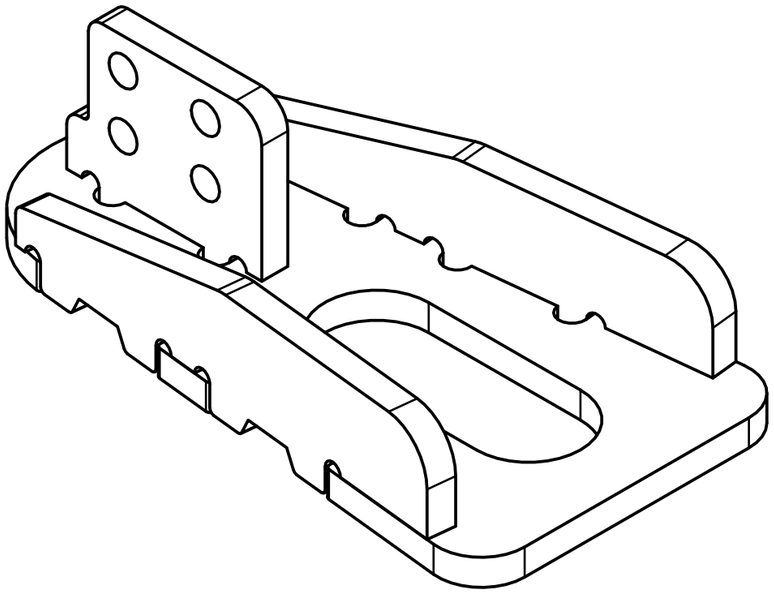

Název: Držák upínky		Číslo dílu: 555 069
Použití:		Projekt: DSC 012017
HOBBY	EXPERT	PROFI
Hmotnost: 0,8 kg		S hrdostí vyrobeno v České Republice